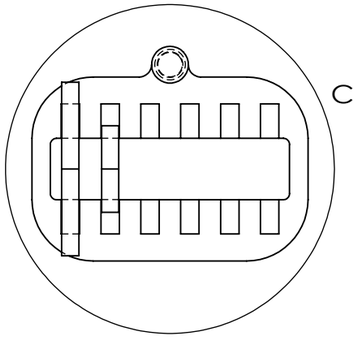

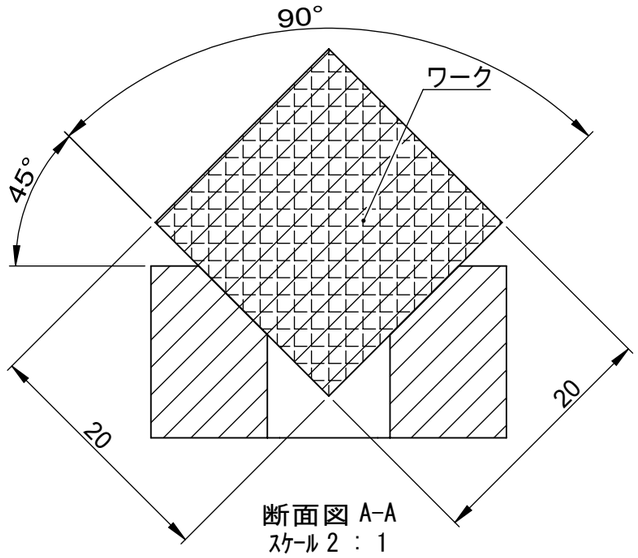

断面図 A-A
ｽｹｰﾙ 2 ： 1

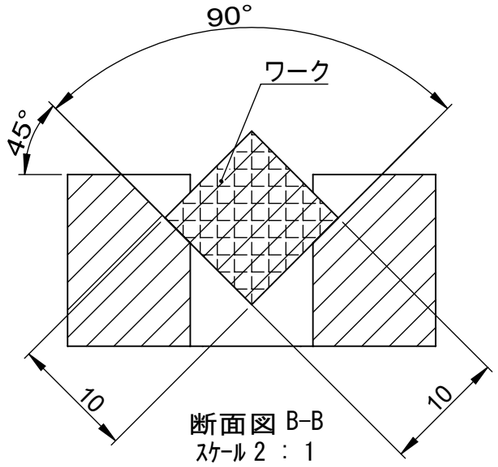

断面図 B-B
ｽｹｰﾙ 2 ： 1

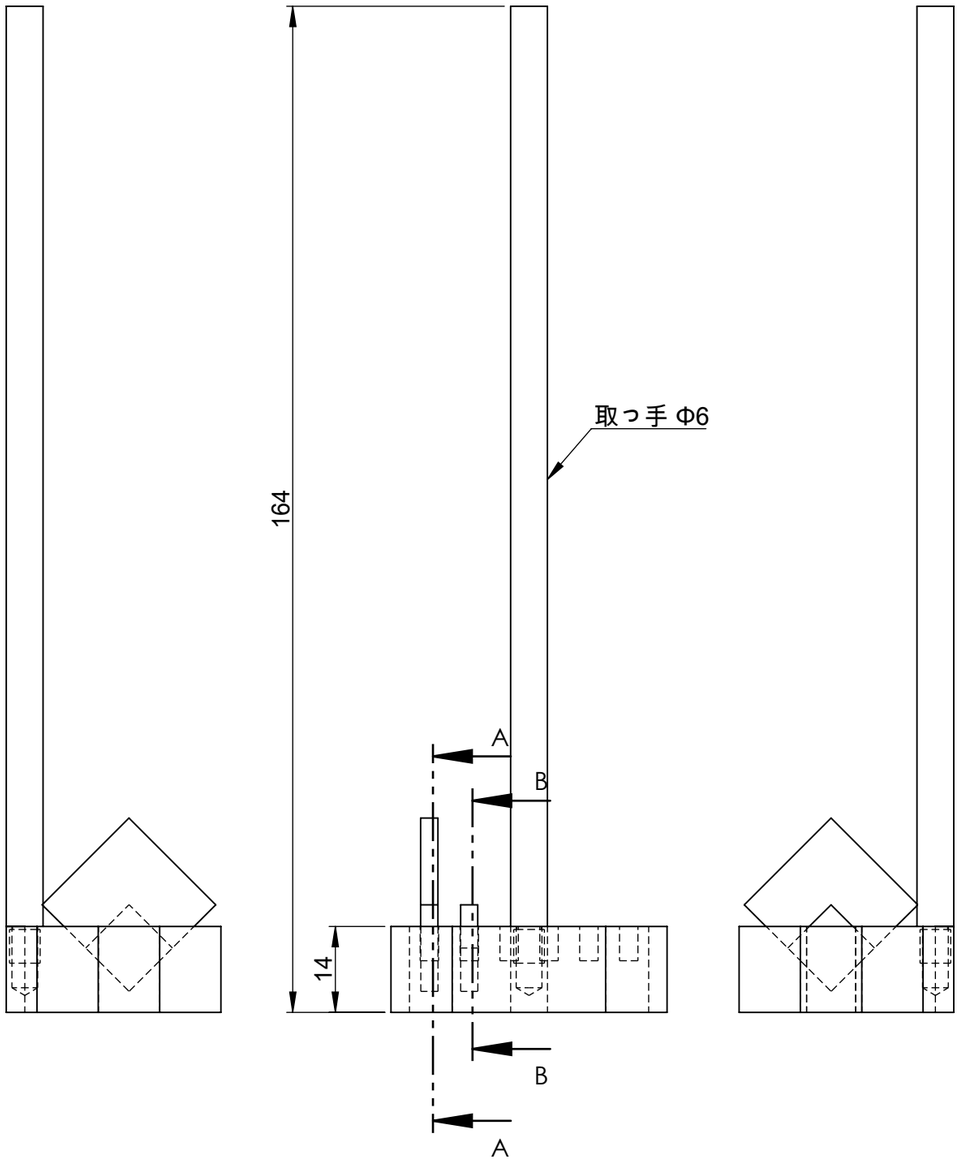

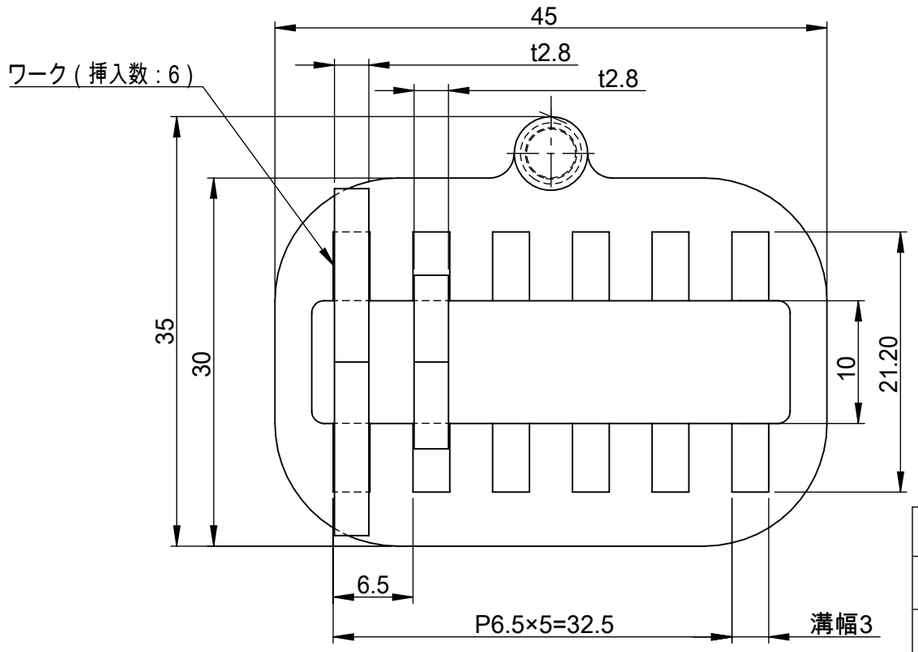

詳細図 C
ｽｹｰﾙ 2 ： 1

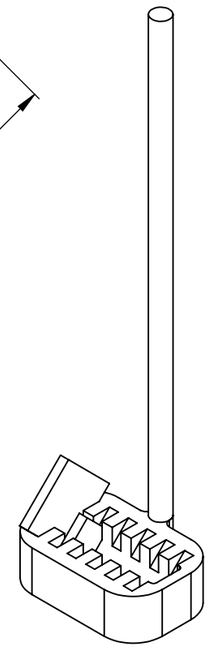

仕	様
スリット幅	3mm
ワークサイズ	□10 ~ □20mm
ワーク厚み	1.8 ~ 2.8mm
収納数	6枚

指示なき場合：
寸法はミリメータとする
表面粗さ：
公差 ：
寸法 ：
角度 ：

仕上げ：
▽▽

バリ取り、鋭角の除去

改訂

	名 前	日 付
製 図	S.T	2025.06.04
検 図		
承 認		

表面処理

品名
ウェハ・ガラスキャリア
STF0510-03

この図面に含まれる情報は、 MSAファクトリーに属します。いかなる部分で あっても MSAファクトリーの許可なく 複製することを禁じます

株式会社MSAファクトリー

材質
PTFE

図番
SAB01-06-001

A3

重量： 39g

尺度： 1:1

葉数 1 / 1