ワーク□10～□30mm
厚み2.1～3.0mm
までのワークに対応。
収納枚数 5枚

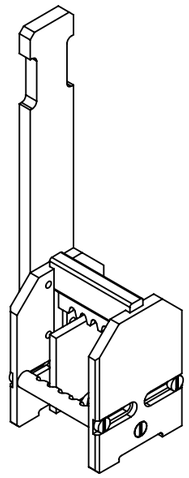

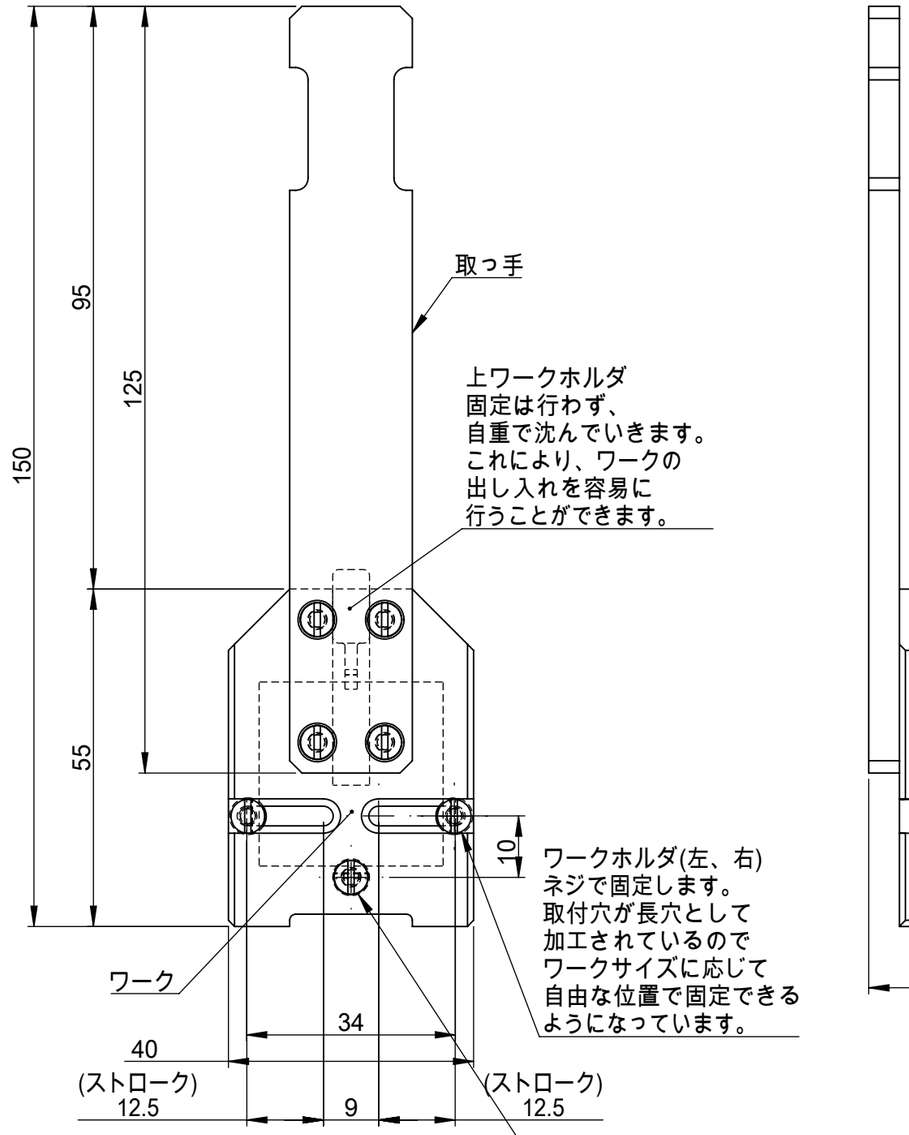

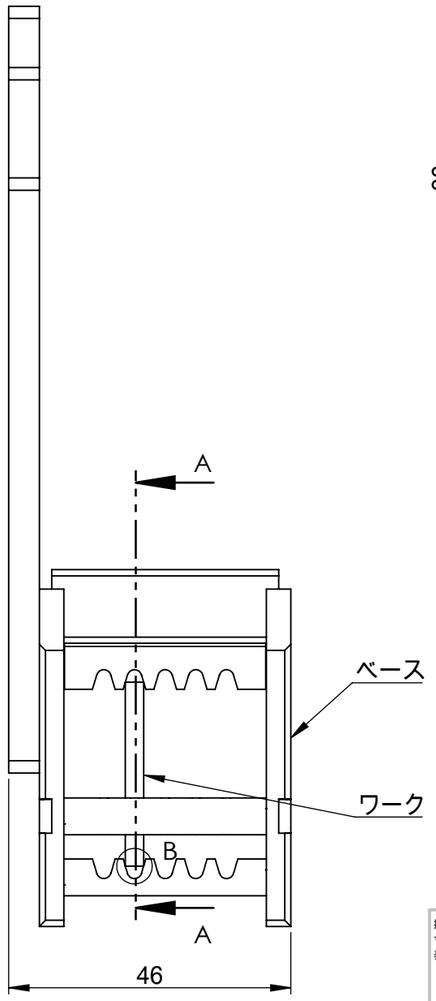

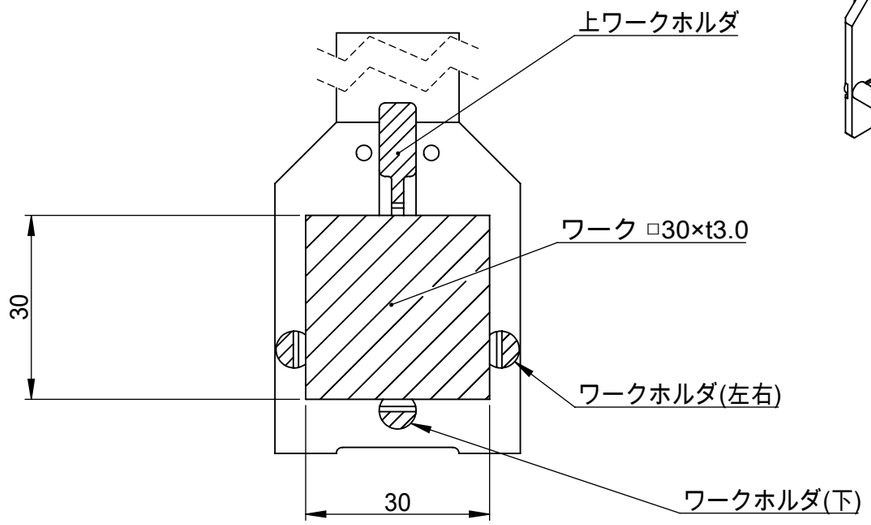

断面図 A-A

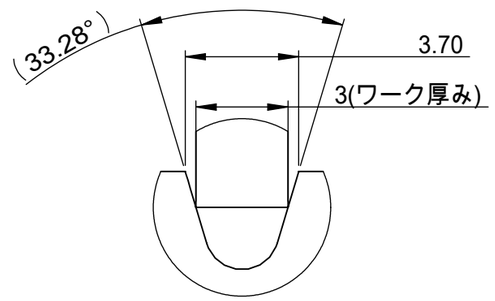

詳細図 B
ｽｹｰﾙ 5 ： 1

仕	様
スリット形状	3.7mm / 33.28°
ワークサイズ	□10～□30mm
ワーク厚み	2.1～3.0mm
収納数	5枚

指示なき場合：
寸法はミリメータとする
表面粗さ：
公差 ：
寸法 ：
角度 ：

仕上げ：
▽▽

バリ取り、鋭角の除去

改訂

	名 前	日 付
製 図	S.T	2025/06/09
検 図		
承 認		

表面処理

品名
ウェハ・ガラスキャリア
STF2010-02-05

この図面に含まれる情報は、MSAファクトリーに属します。いかなる部分であっても MSAファクトリーの許可なく 複製することを禁じます

株式会社MSAファクトリー

材質
PTFE

図番
SAB03-15-001

A3

重量： 85g

尺度： 1:1

葉数 1 / 1