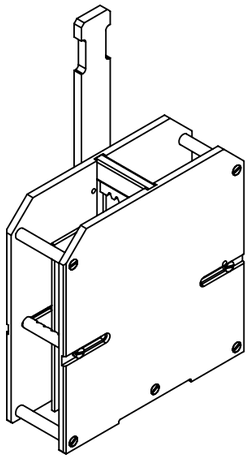

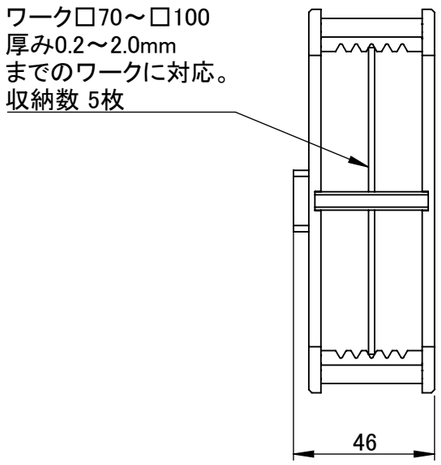

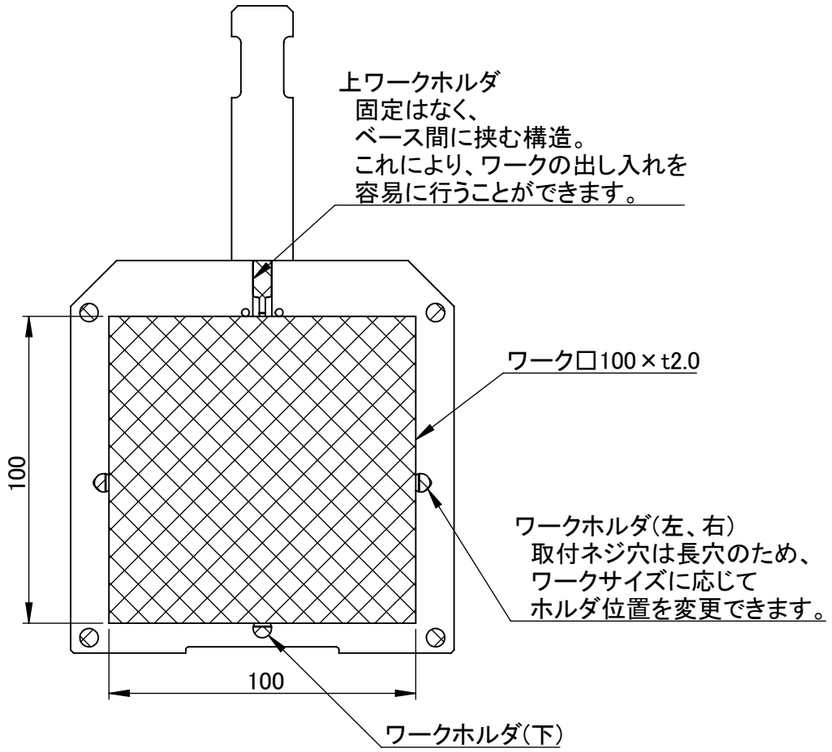

断面図 A-A
ｽｹｰﾙ 1 : 2

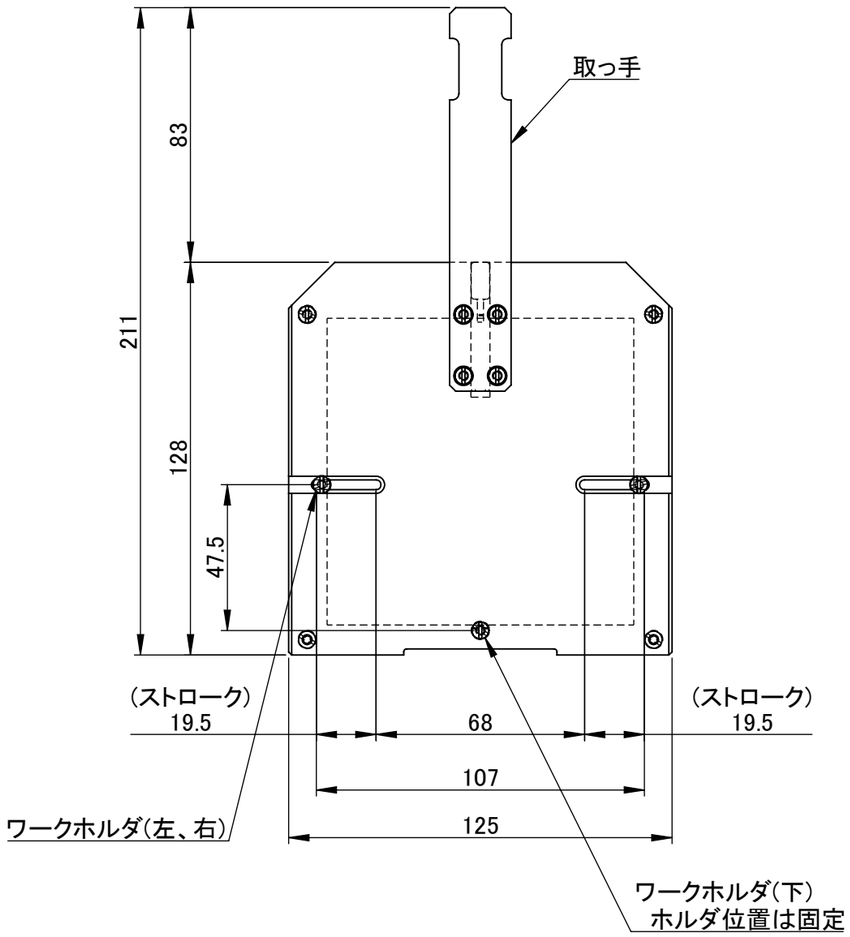

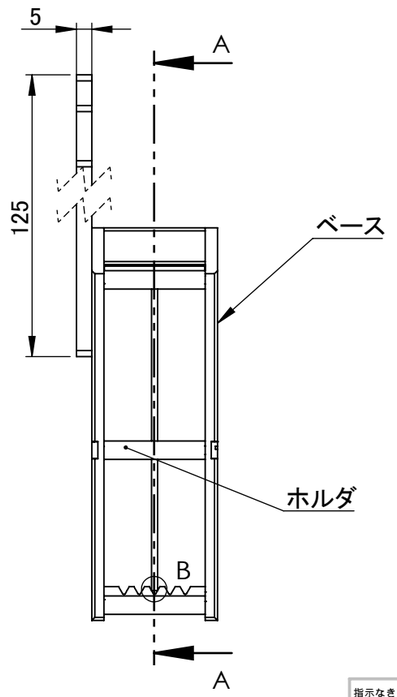

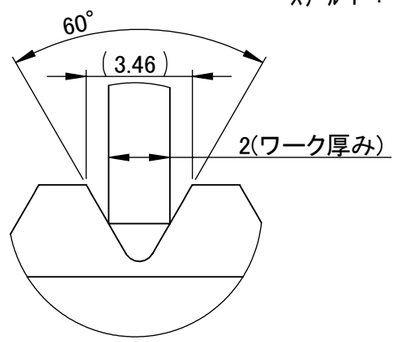

詳細図 B
ｽｹｰﾙ 5 : 1

仕様	
スリット形状	3.46mm/60°
ワークサイズ	□70～□100mm
ワーク厚み	0.2～2.0mm
収納数	5枚

指示なき場合：
寸法はミリメータとする
表面粗さ：
公差 ：
寸法 ：
角度 ：

仕上げ：
▽▽

バリ取り、鋭角の除去

改訂

	名 前	日 付
製 図	S.T	2025/06/11
検 図		
承 認		

表面処理

品名 ウエハ・ガラスキャリア
STF2100-01-05

この図面に含まれる情報は、MSAファクトリーに属します。いかなる部分であっても MSAファクトリーの許可なく複製することを禁じます

株式会社MSAファクトリー

材質 PTFE

図番 SAB03-23-001

A3

重量： 264g

尺度： 1:1.5

葉数 1 / 1