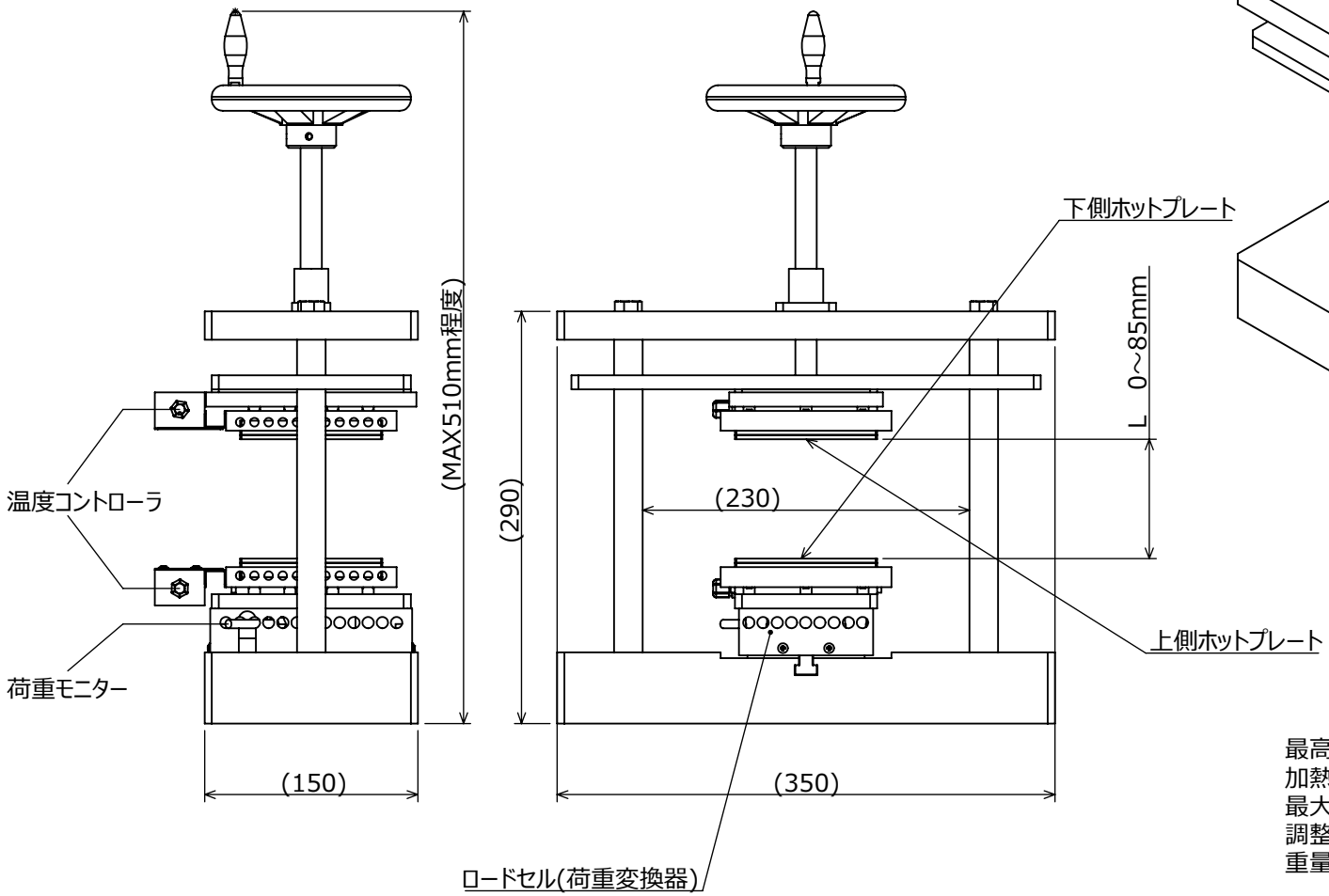

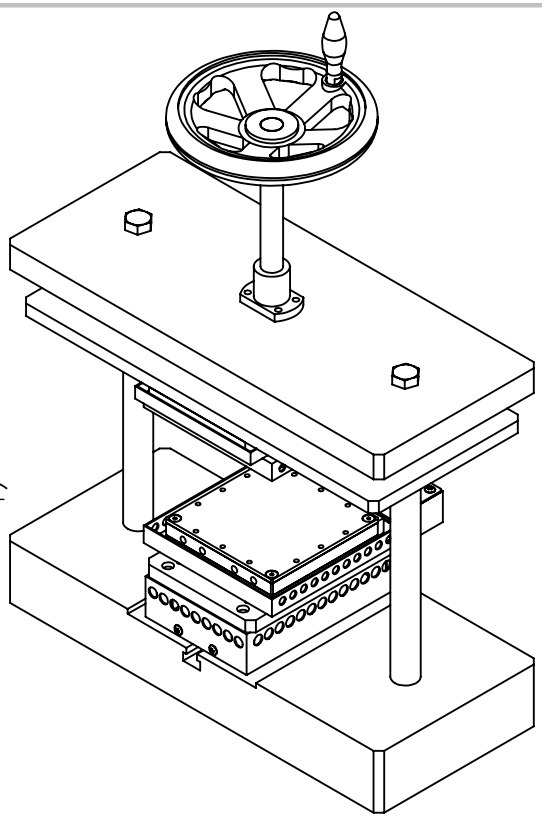

最高温度	：200℃
加熱面サイズ	：100×100mm
最大荷重	：1.5KN
調整長	：L=0～85mm
重量	：約40kgf(コントローラを除く)

		名 前	日 付
表面処理		製 図	多田	2020/4/10
材質		検 図		
表面組さ		設計承認		
製作数		注記：		

名称：ホットプレート

図面番号：EH23-001　改訂

尺度：NTS　重量：　葉数 1 ／ 1

この図面に含まれる情報は、MSAファクトリーに属します。いかなる部分で あっても MSAファクトリーの許可なく 複製することを禁じます